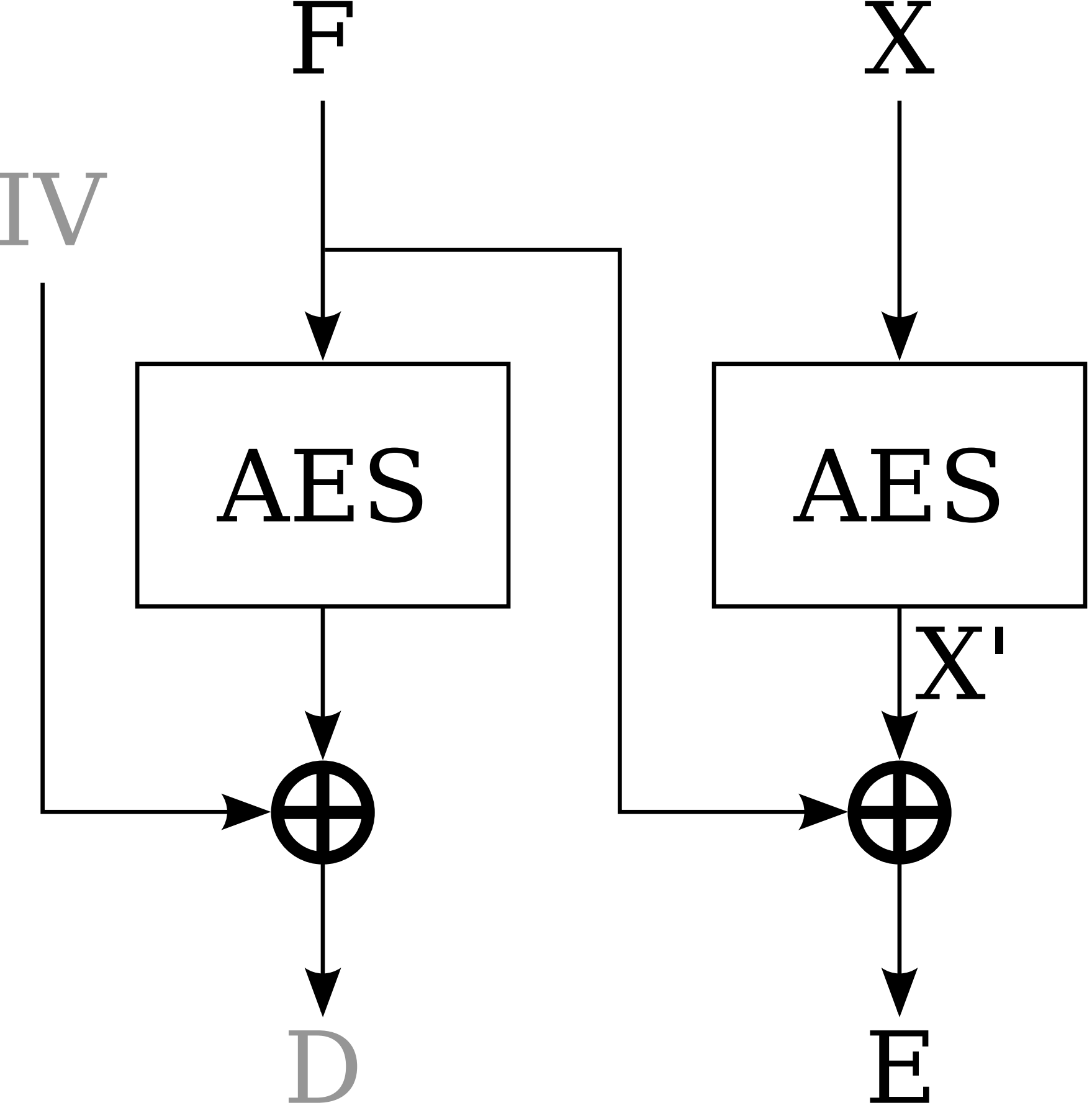
F
X
IV
AES
AES
X'
D
E